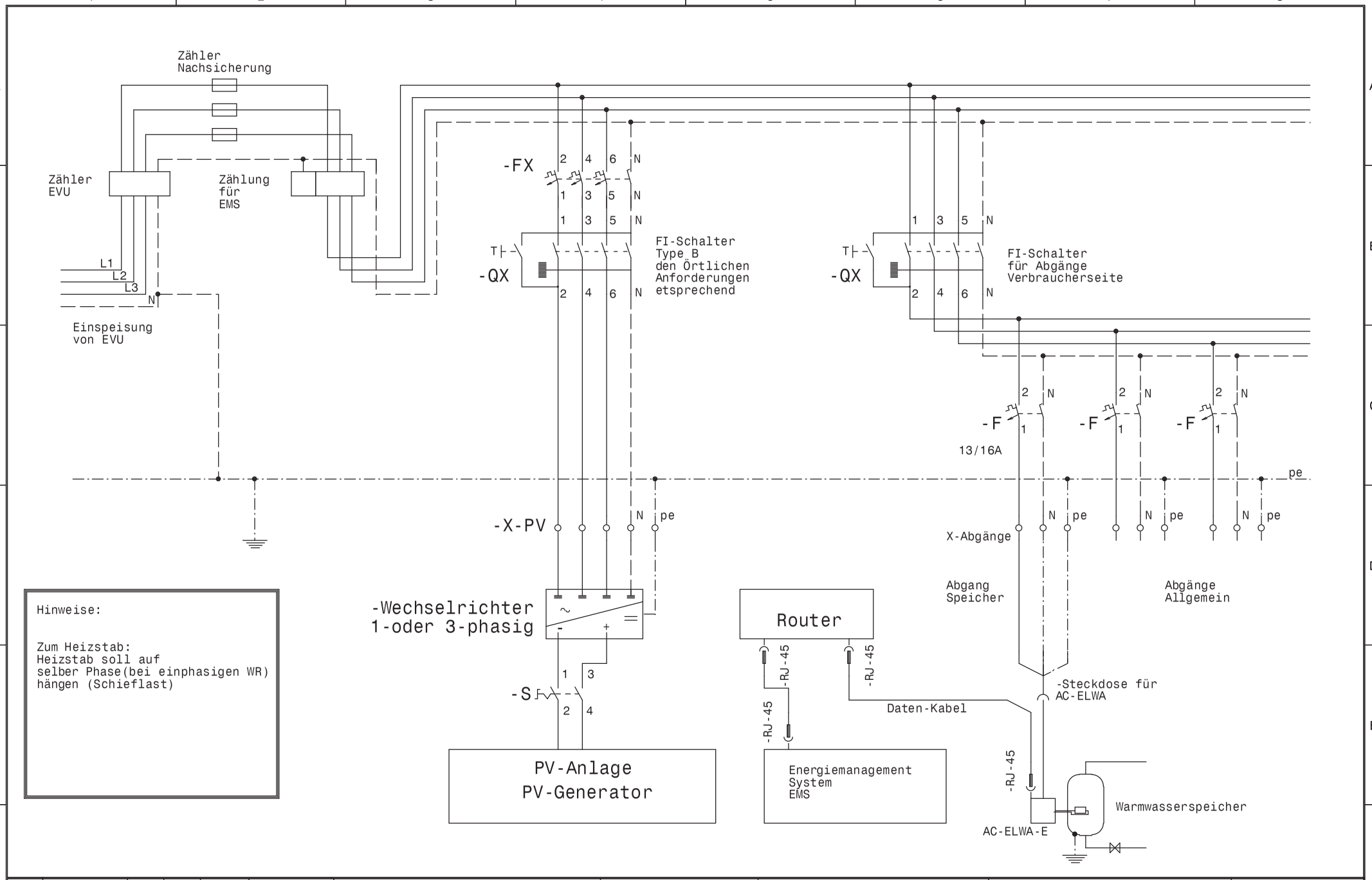

Hinweise:

Zum Heizstab:
Heizstab soll auf
selber Phase(bei einphasigen WR)
hängen (Schieflast)

				Datum	25.07.16	Verdrahtungsplan		Projekt AC-ELWA-E Energiemanagement-System	=	
				Bearb.					+	
				Gepr.						Blatt 3
Zust.	Änderung	Datum	Name	Norm		Urspr.	Ers. f.	Ers. d.		von 3Bl.