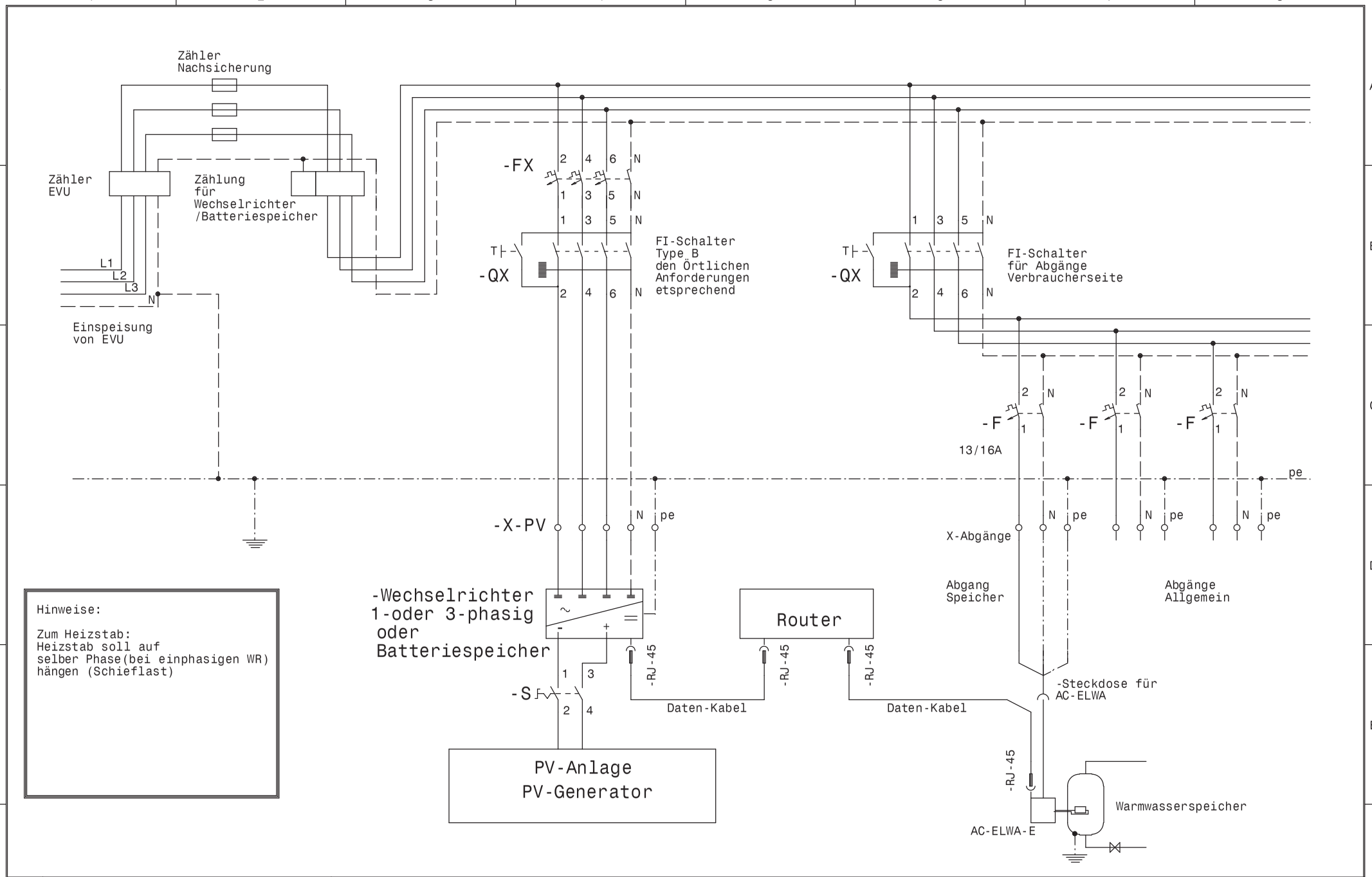

Hinweise:

Zum Heizstab:
Heizstab soll auf
selber Phase(bei einphasigen WR)
hängen (Schieflast)

				Datum	25.07.16	Verdrahtungsplan		Projekt AC-ELWA-E Batteriespeicher		=	
				Bearb.						+	
				Gepr.							Blatt 2
Zust.	Änderung	Datum	Name	Norm		Urspr.	Ers. f.	Ers. d.			von 3Bl.